Series FET4

48F Gabinete de Demarcación de Fibra para Exteriores

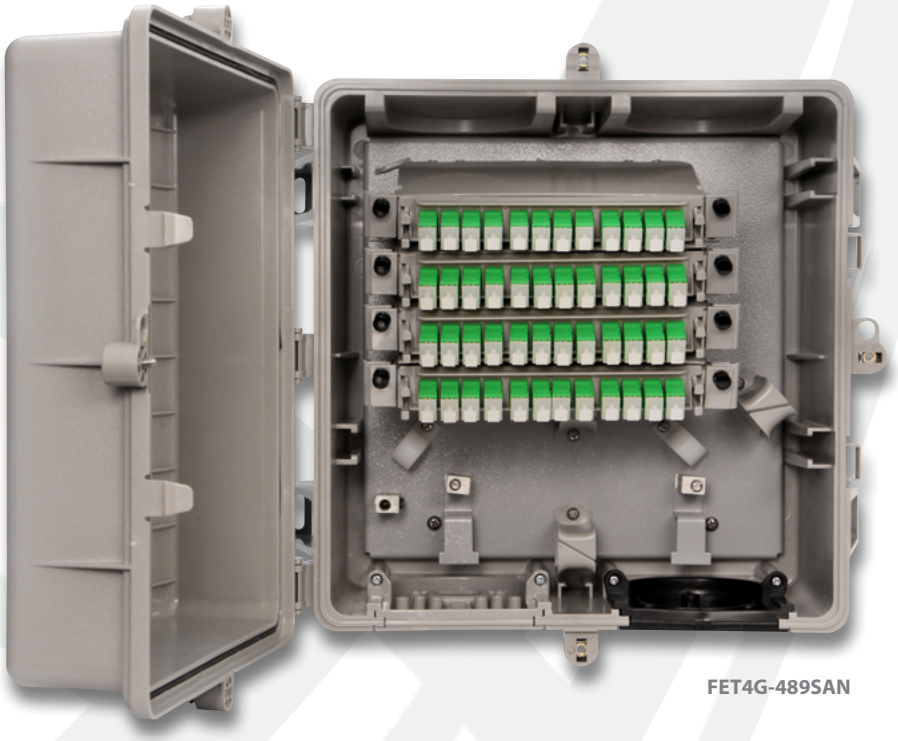

FET4G-489SAN

- CPE/Cableado Local
- FTTx
- MDU
- Utilidad/Municipio
- Inalámbrico

El gabinete de demarcación de fibra para exteriores FET4 es una unidad compacta que cuenta con conectividad entre las caídas de fibra OSP y las caídas de fibra del cliente. Este diseño resistente a la intemperie es ideal para instalaciones en exteriores para montajes en poste o en pared. El FET4 utiliza casetes modulares de alta densidad para una solución de parche y empalme para hasta 48 puntos de servicio al cliente. Un diseño flexible admite una amplia gama de estilos de implementación, incluidos el empalme de fusión y la terminación en campo.

BENEFICIOS CLAVE DEL PRODUCTO

- Proporciona un punto de demarcación entre la caída de fibra exterior y la fibra de las instalaciones del cliente
- Alta densidad
- Parches modulares y casetes de empalme para mayor flexibilidad que admite 48F
- Capacidad para admitir acceso de cable de medio alcance
- Múltiples entradas / salidas de módulos para cable y conducto de ajuste exacto de hasta 1.5"
- Cubiertas exteriores aseguradas por 216 pernos compatibles con herramientas de cabeza hexagonal de 3/8", cuenta con orificio para colocación de candados. Construido con materiales de alta calidad capaces de resistir duras inclemencias del medio ambiente al aire libre, incluyendo degradación UV, exposición química y temperaturas extremas
- Montaje en poste y pared

ESTÁNDARES INDUSTRIALES

- Diseñado para los requisitos NEMA-4 y GR-2898
- Listado cUL

Tii Technologies Inc.

Oficinas Corporativas:
141 Rodeo Drive
Edgewood, NY 11717
Telefono: +1 (52) (868) 8128011
salesmx@tiitech.com.mx

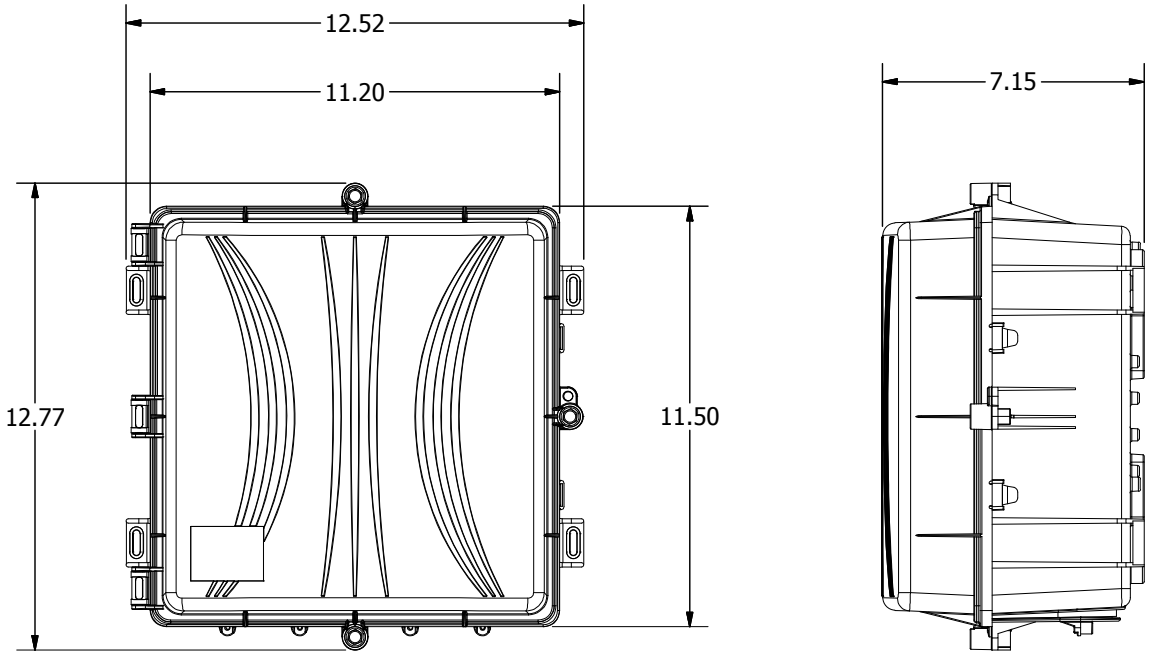

Las dimensiones están en pulgadas

INFORMACIÓN PARA ORDENAR

FET4G —	XX	X	XX	X
	Puertos de Fibra	**Tipo de Entrada de Cassette**	**Adaptadores**	**Pigtail**
	12	9 = Tubo Buffer para Fusión Individual	NA = Ninguno	N = Ninguno
	24	M = Conector 12F MPO	SC = SC/UPC	5 = 250um
	36		SA = SC/APC	9 = 900um
	48			R = Ribbon

COMMON CONFIGURATIONS

No. de Modelo	Descripción	Paquete Estándar
FET4G-48MSA9	48 Puertos, 12 casetes de Entrada MPO de Fibra, Adaptadores SA-APC, Pigtail 900um	15" x 15" x 10" 6 lbs.
FET4G-489SA9	48 Puertos, Casete de Entrada de Fusión Simple, Adaptadores SA-APC, Pigtail 900um	
FET4G-489NAN	48 Puertos, Casete de Entrada de Fusión Simple Solo para Empalme	

LA INFORMACIÓN CONTENIDA EN ESTA PUBLICACIÓN SE PROPORCIONA SÓLO PARA SU CONVENIENCIA Y ESTÁ SUJETA A CAMBIOS SIN PREVIO AVISO. TII TECHNOLOGIES NO HACE REPRESENTACIONES NI GARANTÍAS DE NINGÚN TIPO, YA SEA EXPRESA O IMPLÍCITA, ESCRITA U ORAL, ESTATUTARIA O DE OTRO MODO, RELACIONADO CON LA INFORMACIÓN, INCLUYENDO PERO NO LIMITADO A SU ESTADO, CALIDAD, RENDIMIENTO, COMERCIABILIDAD O APTITUD PARA EL PROPÓSITO; Y TII TECHNOLOGIES RECHAZA TODA RESPONSABILIDAD DERIVADA DEL USO DE ESTA INFORMACIÓN